ZOIN SRL società unipersonale - Viale delle Industrie 27 - 35010 Ronchi di Villafranca (PD) Italia
Tel. +39/049/9070172-9070421 Fax +39/049/9070244 E-mail: zoin@zoin.it Web site: www.zoin.it

PATAGONIA
STATICO
V.RETTO

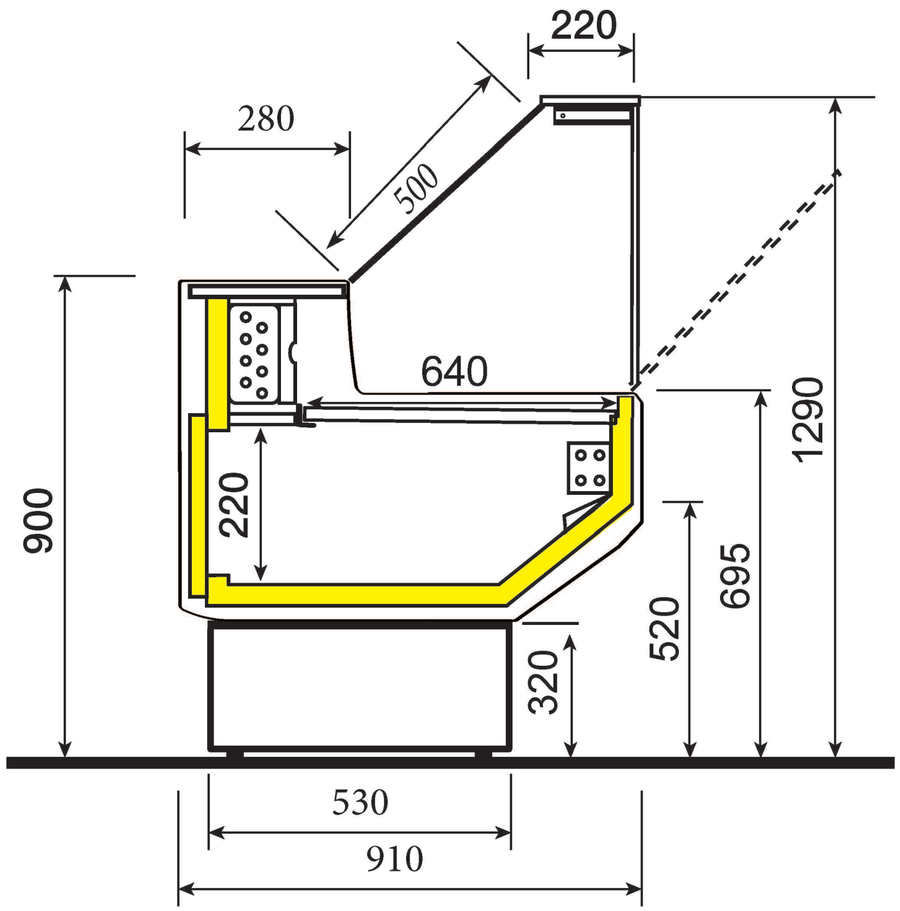

MODELLO	LUNG. LENGTH LAENGE LONGUEUR	MOTORE COMPRESSOR KOMPRESSOR COMPRESSEUR	ILLUMINAZIONE LIGHTING BELEUCHTUNG ILLUMINATION	QUANTITA' GAS GAS QUANTITY GAS MENGE QUANTITE' DE GAS (KG.)	TIPO DI GAS KIND OFGAS GAS-TYP TIPE DE GAZ	HP	Potenza frigorifera Refrigeration power Kalteleistung Puissance frigorifique Watt (-10°C)	Watt assorbiti Watt absorbed Nennleistungsaufnahme Watts absorbés 220 V
PATAGONIA	STATICO - STATISCH - STATIC - STATIQUE - ESTATICA							
	104	NUY45RAa	1 x 7w	0,065	R 290	1/4 HP	325	179
	150	NUY45RAa	1 x 13w	0,075	R 290	1/4 HP	325	179
	200	NUY60RAa	1 x 16w	0,095	R 290	1/3 HP	451	250
	250	NUY90RAb	2 x 10w	0,105	R 290	1/2 HP	666	378
	300	NPY12RAa	2 x 13w	0,120	R 290	1/2+ HP	804	583

I dati tecnici possono essere soggetti a cambiamenti senza alcun obbligo di preavviso.We reserve the right to change technical features without notice. Technische aenderungen sind ohne voranzeige moeglich. Nous nous reservons le droit de varier sans preavis les details techniques.

Modello: PATAGONIA	Revisione: 00
Codice: PT	Data: 17-11-2020